TellerScan® TS240

A escolha segura®

Como o scanner de alimentação automática de quarta geração da Digital Check, o TellerScan TS240 representa um legado de desempenho e confiabilidade comprovados. Ideal para uma variedade de aplicações, incluindo captura no guichê do caixa, captura remota de depósitos e ambientes de retaguarda de agências.

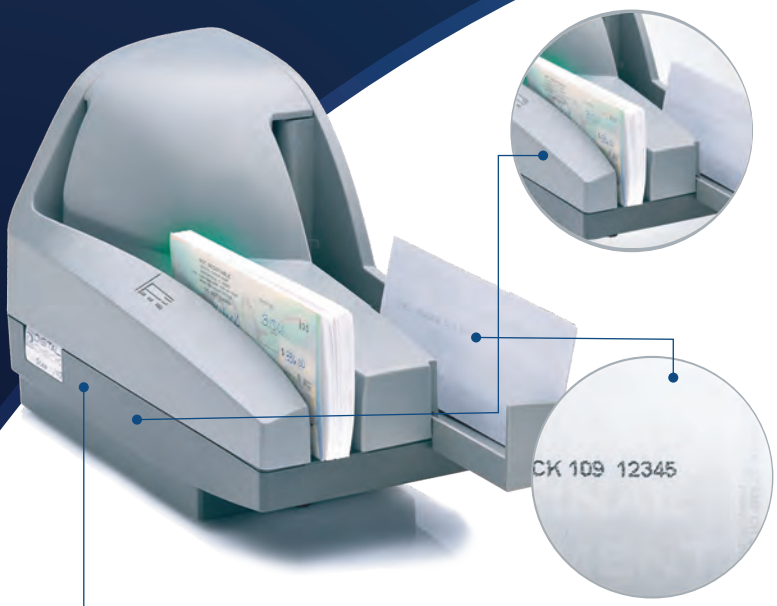

DIGITALIZAÇÃO RÁPIDA **DE ALIMENTAÇÃO EM LOTE**

O TS240 possui um alimentador de entrada para 100 itens e a velocidade para atender às suas necessidades de tempo de processamento. Estão disponíveis configurações de velocidade de 50, 75 e 100 DPM.

ENDOSSO OPCIONAL

O TS240 inclui um endossador opcional traseiro de jato de tinta de uma linha. Os usuários podem programar um texto personalizado a ser impresso no verso de cada cheque.

INTERFACE DE PROGRAMAÇÃO **API DCC**

Com base em nossa ampla experiência e feedback de nossos parceiros, desenvolvemos uma função de API de interface de scanner de "exigência única". Isso simplifica drasticamente o software e sua implementação e devolve a melhor imagem e dados MICR de nossos scanners.

PRINCIPAIS CARACTERÍSTICAS **E BENEFÍCIOS**

- **Alimentação em lote - Velocidades de digitalização de até 100 DPM**
- **Opção de endossador de jato de tinta de uma linha**
- **Simples de operar**
- **Projetado para durar**
- **Captura de imagem ultravioleta opcional**
- **Reconhecimento E13B e CMC7 MICR com autodetecção e Assistência de reconhecimento óptico E13B integrado**

Manutenção sem complicações

O TS240 foi projetado para ser simples de usar e fácil de manter durante a vida útil do scanner. Não há necessidade de se preocupar com substituições frequentes de peças ou kits de recuperação comuns de outros scanners.

Opção de captura de imagem ultravioleta (UV)

Para mercados que utilizam o que há de mais moderno em segurança UV de documentos, o TS240 é facilmente configurado para cuidar da captura de imagem ultravioleta. Fundos de segurança impressos em UV e outros recursos de prevenção de fraude são capturados para verificação sem qualquer impacto no desempenho. O TS240-UV é compatível com os padrões UV em todo o mundo.

Captura de imagem e MICR de qualidade

O TS240 possui sensores de imagem de 300 dpi de alta qualidade e componentes de cabeça de leitura MICR. Combine isso com nossas tecnologias especiais de manuseio de documentos, e até mesmo os documentos mais desafiadores, como ordens de pagamento e cheques escritos com canetas gel, são processados rapidamente.

630 Dundee Rd., Suite 210 ▪ Northbrook, IL 60062 ▪ Tel: 847.446.2285 ▪ Fax: 847.441.5507 ▪ www.digitalcheck.com

Best Read, Digital Check, o logo Digital Check, ReceiptNOW, Securelink, TellerScan e The Secure Choice são marcas comerciais registradas nos EUA da Digital Check Corp. Todos os outros nomes de produtos aqui mencionados podem ser marcas comerciais de seus respectivos proprietários.

© 2024 Digital Check Corp.

2024.04.04

TellerScan® TS240

Especificações do scanner

Dimensões do scanner
Altura: 7,50 pol. (19,05 cm)
Largura: 5,10 pol. (12,95 cm)
Comprimento: 11,10 pol. (28,19 cm)
Peso: 5.20 lbs. (2,40 kg)

Velocidades de digitalização - Documentos por minuto (DPM)
50 DPM, 75 DPM ou 100 DPM

Bolsos de entrada e saída de documentos
Bolso de entrada: Capacidade do alimentador de até 100 itens
Detecção de documentos duplos
Bolso de saída: Até 100 itens

Manuseio de documentos
Altura do documento: 2,12 pol - 4,25 pol (54 - 108 mm)
Altura de captura de imagem: Até 4,17 pol. (106 mm)
Comprimento do documento: 3,19 pol - 8,98 pol (121 - 228 mm)
Gramatura do documento: 16 - 28 lb. bond (60 - 105 g/m2)
Espessura do documento: 0,0032 pol - 0,0058 pol (0,081 - 0,147 mm)

Reconhecimento MICR
(Reconhecimento de Caracteres de Tinta Magnética) para E13B e CMC7
Reconhecimento óptico de caracteres para aprimorar a leitura MICR, aprimorado ainda mais usando a função API Best Read™ da DCC

Opção de endosso
Cartucho de tinta substituível pelo usuário (impressão de 96 dpi, 1 linha)
Texto configurável pelo usuário

Sensor de imagem
Resolução: 300 dpi
Fonte de luz: LEDs de três cores
Sensor de imagem ultravioleta (UV) frontal opcional

Opção de chancelador
Carimbo de tinta vermelha substituível pelo usuário

Números das peças
153000-51 TS240-75 (modelo padrão TS240 75 DPM)
153000-52 TS240-75-IJ (TS240 75 DPM com endossador de jato de tinta)
153000-62 TS240-100-IJ (TS240 100 DPM com endossador de jato de tinta)
153000-71 TS240-50 (modelo padrão TS240 50 DPM)
153000-72 TS240-50-IJ (TS240 50 DPM com endossador de jato de tinta)
153001-72 TS240-50 IJ-F (TS240 50 DPM com endossador de jato de tinta e chancelador)
153005-52 TS240-75-IJ-UV (TS240 50 DPM com endossador de jato de tinta e UV)
153005-62 TS240-100-IJ-UV (TS240 100 DPM com endossador de jato de tinta e UV)
153005-72 TS240-50-IJ-UV (TS240 50 DPM com endossador de jato de tinta e UV)

Padrões de compressão de imagem
JPEG (cores de 24 bits, tons de cinza de 8 bits)
BMP (cores de 24 bits, tons de cinza de 4 ou 8 bits)
TIFF Grupo 4 P/B

Conectividade
Cabo USB 2.0 e fonte de alimentação incluídos

Interfaces de programação de aplicativos (API)
API DCC
API DCC 12.12 ou mais recente para digitalização UV
API SecureLink 2.0 (requer SecureLink da Digital Check® Network Appliance)

Sistemas operacionais suportados
Windows 11, Windows 10 (32/64 bit)
Mac OS e Linux
(Entre em contato com o Suporte Técnico da Digital Check para versões específicas compatíveis)

Garantia padrão
Um ano, de acordo com a garantia limitada do produto da Digital Check Corp.

Parte elétrica
Consumo de energia: 45 watts
Tensão de entrada: 100 a 240 VAC, 50/60 Hz
Fonte de alimentação padrão separada:
Detecção automática de tensão

Meio ambiente
Temperatura de funcionamento: 60° - 90°F (15° - 32°C)
Umidade de funcionamento: 35% a 85% sem condensação

Certificações
Segurança:
UL, cUL, CE

Emissões:
FCC: Classe B
ICES-003
CE

Eficiência da fonte de alimentação:
DOE Nível VI

Compatível com RoHS

Opção de impressora de recibos que cabe sob o scanner

A Digital Check oferece a impressora térmica de recibos ReceiptNOW®, projetada para caber embaixo do TS240, minimizando as necessidades gerais de espaço.

630 Dundee Rd., Suite 210 ▪ Northbrook, IL 60062 ▪ Tel: 847.446.2285 ▪ Fax: 847.441.5507 ▪ www.digitalcheck.com
Best Read, Digital Check, o logo Digital Check, ReceiptNOW, Securelink, TellerScan e The Secure Choice são marcas comerciais registradas nos EUA da Digital Check Corp. Todos os outros nomes de produtos aqui mencionados podem ser marcas comerciais de seus respectivos proprietários.
© 2024 Digital Check Corp.
2024.04.04