TellerScan® TS240

The Secure Choice®

Quatrième génération de scanners à alimentation automatique de Digital Check, le TellerScan TS240 représente un héritage de performances et de fiabilité éprouvées. Idéal pour une série d'applications, notamment la capture au guichet, la capture des dépôts à distance et les environnements d'arrière-guichet des agences.

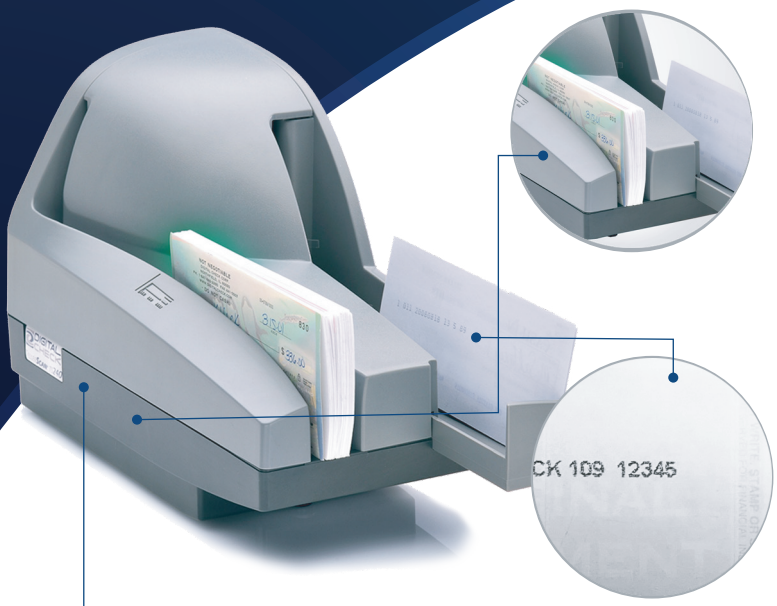

NUMÉRISATION RAPIDE **PAR LOTS**

Le TS240 dispose d'une trémie de 100 articles et d'une vitesse suffisante pour répondre à vos exigences en matière de temps de traitement. Des configurations de vitesse de 50, 75 et 100 DPM sont disponibles.

ENDOSSEMENT FACULTATIF

Le TS240 comprend un endosseur à jet d'encre arrière en option. Les utilisateurs peuvent programmer un texte personnalisé imprimé au verso de chaque chèque.

INTERFACE DE PROGRAMMATION **API DCC**

En nous appuyant sur notre vaste expérience et sur les commentaires de nos partenaires, nous avons mis au point une fonction API exclusive d'interface scanner à « appel unique ». Cela simplifie considérablement le logiciel et sa mise en œuvre, et renvoie les meilleures données d'image et MICR de nos scanners.

PRINCIPALES CARACTÉRISTIQUES **ET AVANTAGES**

- **Alimentation par lots - Vitesses de numérisation jusqu'à 100 DPM**
- **Option d'endosseur à jet d'encre à ligne unique**
- **Simple à utiliser**
- **Conçu pour durer**
- **Capture d'images dans l'ultraviolet en option**
- **Reconnaissance MICR E13B et CMC7 avec détection automatique et assistance de reconnaissance optique E13B intégrée**

Entretien facile

Le TS240 est conçu pour être simple à utiliser et facile à entretenir pendant toute la durée de vie du scanner. Il n'est pas nécessaire de s'inquiéter des remplacements fréquents de pièces ou des kits de reconstruction que l'on trouve habituellement sur d'autres scanners.

Option de capture d'images dans l'ultraviolet (UV)

Pour les marchés qui utilisent les dernières innovations en matière de sécurité des documents UV, le TS240 est facilement configuré pour gérer la capture d'images en ultraviolet. Les arrière-plans de sécurité imprimés UV et d'autres fonctionnalités de prévention de la fraude sont capturés pour vérification sans aucun impact sur les performances. Le TS240-UV est compatible avec les normes UV du monde entier.

Image de qualité et capture MICR

Le TS240 est doté de capteurs d'image 300 ppp et de composants de tête de lecture MICR de haute qualité. Si l'on ajoute à cela nos technologies spéciales de traitement des documents, même les documents les plus difficiles, tels que les mandats et les chèques rédigés à l'encre gel, sont traités en un clin d'œil.

630 Dundee Rd., Suite 210 ▪ Northbrook, IL 60062 ▪ Tél : 847.446.2285 ▪ Télécopieur : 847.441.5507 ▪ www.digitalcheck.com

Best Read, Digital Check, le logo Digital Check, ReceiptNOW, Securelink, TellerScan et The Secure Choice sont des marques déposées aux États-Unis de Digital Check Corp. Tous les autres noms de produits mentionnés ici peuvent être des marques déposées de leurs propriétaires respectifs.
© 2024 Digital Check Corp.

2024.14.04

TellerScan® TS240

Spécifications du scanner

Dimensions du scanner
Hauteur : 19,05 cm (7,50 po)
Largeur : 12,95 cm (5,10 po)
Longueur : 28,19 cm (11,10 po)
Poids : 2,40 kg (5,20 lb)

Vitesses de numérisation - Documents par minute (DPM)
50 DPM, 75 DPM ou 100 DPM

Poches d'entrée et de sortie de documents
Poche d'entrée : Capacité de la trémie jusqu'à 100 éléments
Détection de document en double alimentation
Poche de sortie : Jusqu'à 100 éléments

Gestion des documents
Hauteur de document : 54 à 108 mm (2,12 po à 4,25 po)
Hauteur de capture d'image : Jusqu'à 106 mm (4,17 po)
Longueur de document : 121 à 228 mm (3,19 po à 8,98 po)
Poids de document : Papier bond 60 à 105 g/m2 (16 à 28 lb)
Épaisseur de document : 0,081 à 0,147 mm (0,0032 po à 0,0058 po)

Reconnaissance MICR
(Reconnaissance de caractères à encre magnétique) pour E13B et CMC7
Reconnaissance optique de caractères pour améliorer la lecture MICR, encore amélioré grâce à la fonction API Best Read® de DCC

Option d'endossement
Cartouche d'encre remplaçable par l'utilisateur (impression 96 ppp, 1 ligne)
Texte programmable par l'utilisateur

Capteur d'image
Résolution : 300 ppp
Source de lumière : DEL tricolores
Capteur d'image dans l'ultraviolet (UV) avant en option

Option de machine à affranchir
Tampon à encre rouge remplaçable par l'utilisateur

Numéros de pièce
153000-51 TS240-75 (modèle standard TS240 75 DPM)
153000-52 TS240-75-IJ (TS240 75 DPM avec endosseur à jet d'encre)
153000-62 TS240-100-IJ (TS240 100 DPM avec endosseur à jet d'encre)
153000-71 TS240-50 (modèle standard TS240 50 DPM)
153000-72 TS240-50-IJ (TS240 50 DPM avec endosseur à jet d'encre)
153001-72 TS240-50 IJ-F (TS240 50 DPM avec endosseur à jet d'encre et affranchisseur)
153005-52 TS240-75-IJ-UV (TS240 50 DPM avec endosseur à jet d'encre et UV)
153005-62 TS240-100-IJ-UV (TS240 100 DPM avec endosseur à jet d'encre et UV)
153005-72 TS240-50-IJ-UV (TS240 50 DPM avec endosseur àjet d'encre et UV)

Normes de compression d'image
JPEG (couleur 24 bits, niveaux de gris 8 bits)
BMP (couleur 24 bits, échelle de gris 4 ou 8 bits)
Groupe TIFF 4 N/B

Connectivité
Câble USB 2.0 et alimentation inclus

Interfaces de programmation d'application (API)
DCC API
DCC API 12.12 ou plus récent pour la numérisation UV
SecureLink 2.0 API (nécessite une application réseau SecureLink by Digital Check®)

Systèmes d'exploitation pris en charge
Windows 11, Windows 10 (32/64 bits)
macOS (Communiquer avec le support technique de Digital Check pour connaître les versions spécifiques supportées)

Garantie standard
Un an conformément à la garantie limitée des produits de Digital Check Corp.

Électrique
Consommation d'énergie : 45 watts
Tension d'entrée : 100 à 240 VCA, 50/60 Hz
Alimentation normale séparée : Détection automatique de la tension

Environnement
Température de fonctionnement : 15 à 32 °C (60 à 90 °F)
Humidité d'exploitation : 35 à 85 % sans condensation

Certifications
Sécurité:
UL, cUL, CE

Émissions:
FCC : Classe B
ICES-003
CE

Efficacité de l'alimentation:
DOE Niveau VI

Conforme RoHS

Option d'imprimante de reçus empilable

Digital Check propose l'imprimante thermique de reçus ReceiptNOW® Elite, conçue pour s'adapter sous le TS240, minimisant l'encombrement global.

630 Dundee Rd., Suite 210 ▪ Northbrook, IL 60062 ▪ Tél : 847.446.2285 ▪ Télécopieur : 847.441.5507 ▪ www.digitalcheck.com
Best Read, Digital Check, le logo Digital Check, ReceiptNOW, Securelink, TellerScan et The Secure Choice sont des marques déposées aux États-Unis de Digital Check Corp. Tous les autres noms de produits mentionnés ici peuvent être des marques déposées de leurs propriétaires respectifs..
© 2024 Digital Check Corp.
2024.01204