TellerScan® TS240

The Secure Choice®

Como escáner de alimentación automática de cuarta generación de Digital Check, el TellerScan TS240 representa un legado de rendimiento y confiabilidad comprobados. Ideal para una variedad de aplicaciones, incluida la captura en la ventanilla del cajero, la captura remota de depósitos y los entornos de mostrador de sucursales.

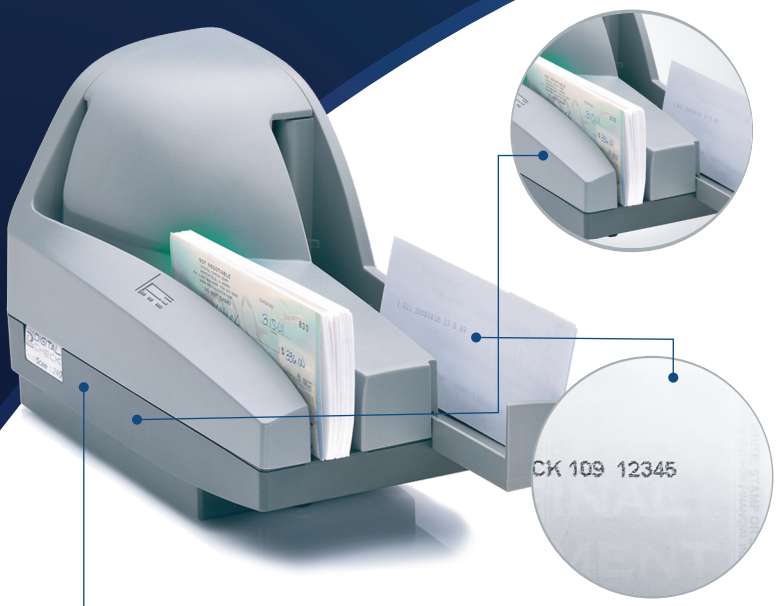

INTERFAZ DE PROGRAMACIÓN **API DCC**

Sobre la base de nuestra amplia experiencia y los comentarios de nuestros socios, desarrollamos una función API de interfaz de escáner de "llamada individual" única. Esto simplifica drásticamente el software y su implementación, y devuelve la mejor imagen y datos MICR de nuestros escáneres.

ESCANEO RÁPIDO CON **ALIMENTACIÓN POR LOTES**

El TS240 tiene una tolva de entrada de 100 artículos y la velocidad para cumplir con sus requisitos de tiempo de procesamiento. Las configuraciones de velocidad de 50, 75 y 100 DPM están disponibles.

ENDOSO OPCIONAL

La TS240 incluye un endosador de inyección de tinta de una sola línea posterior opcional. Los usuarios pueden programar un texto personalizado que se imprime en el reverso de cada cheque.

CARACTERÍSTICAS **Y PRESTACIONES CLAVE**

- **Alimentación por lotes: velocidades de escaneo de hasta 100 DPM**
- **Opción de endosador de inyección de tinta de línea única**
- **Fácil de operar**
- **Diseñado para la durabilidad**
- **Captura de imagen ultravioleta opcional**
- **Reconocimiento MICR E13B y CMC7 con detección automática y asistencia de reconocimiento óptico E13B integrada**

Mantenimiento sin complicaciones

El TS240 está diseñado para ser simple de usar y fácil de mantener durante la vida útil del escáner. No es necesario preocuparse por los reemplazos frecuentes de piezas o los kits de reconstrucción comunes con otros escáneres.

Opción de captura de imagen ultravioleta (UV)

Para los mercados que utilizan lo último en seguridad de documentos UV, el TS240 se configura fácilmente para manejar la captura de imágenes ultravioleta. Los fondos de seguridad con impresión UV y otras características de prevención de fraude se capturan para su verificación sin ningún impacto en el rendimiento. El TS240-UV es compatible con los estándares UV de todo el mundo.

Imagen de calidad y captura MICR

El TS240 cuenta con sensores de imagen de 300 ppp de alta calidad y componentes de cabezal de lectura MICR. Combine eso con nuestras tecnologías especiales de manejo de documentos, e incluso los documentos más desafiantes, como giros postales y cheques escritos con tinta de gel, son muy fáciles de procesar.

630 Dundee Rd., Suite 210 • Northbrook, IL 60062 • Tel: 847.446.2285 • Fax: 847.441.5507 • www.digitalcheck.com

Best Read, Digital Check, el logotipo de Digital Check, ReceiptNOW, Securelink, TellerScan y The Secure Choice son marcas comerciales de Digital Check Corp. y registradas en EE. UU. Todos los demás nombres de productos mencionados en este documento pueden ser marcas comerciales de sus respectivos propietarios.

© 2024 Digital Check Corp.

2024.04.04

TellerScan® TS240

Especificaciones del escáner

Dimensiones del escáner
Altura: 7,50" (19,05 cm)
Ancho: 5,10" (12,95 cm)
Longitud: 11,10" (28,19 cm)
Peso: 5,20 lb. (2,40 kg)

Velocidades de escaneo - Documentos por minuto (DPM)
50 DPM, 75 DPM, or 100 DPM

Bolsillos de entrada y salida de documentos
Bolsillo de entrada: Capacidad de tolva de hasta 100 artículos
Detección de documentos de doble alimentación
Bolsillo de salida: Hasta 100 artículos

Manejo de documentos
Altura del documento: 2,12" - 4,25" (54 - 108 mm)
Altura de captura de imagen: Hasta 4,17" (106 mm)
Longitud del documento: 3,19" a 8,98" (121 a 228 mm)
Peso del documento: 16 - 28 lb en bond (60 - 105 gsm)
Grosor del documento: 0,0032" - 0,0058" (0,081 - 0,147 mm)

Reconocimiento MICR
(reconocimiento de caracteres de tinta magnética) para E13B y CMC7
Reconocimiento óptico de caracteres para mejorar la lectura MICR, mejorado aún más utilizando la función API Best Read® de DCC

Opción de endoso
Cartucho de tinta reemplazable por el usuario (impresión de 96 ppp, 1 línea)
Texto programable por el usuario

Sensor de imagen
Resolución: 300 ppp
Fuente de luz: LED tricolores
Sensor de imagen ultravioleta (UV) frontal opcional

Opción de franqueador
Sello de tinta roja reemplazable por el usuario

Números de parte
153000-51 TS240-75 (TS240 75 DPM modelo estándar)
153000-52 TS240-75-IJ (TS240 75 DPM con endosador de inyección de tinta)
153000-62 TS240-100-IJ (TS240 100 DPM con endosador de inyección de tinta)
153000-71 TS240-50 (TS240 50 DPM modelo estándar)
153000-72 TS240-50-IJ (TS240 50 DPM con endosador de inyección de tinta)
153001-72 TS240-50 IJ-F (TS240 50 DPM con endosador y franqueador de inyección de tinta)
153005-52 TS240-75-IJ-UV (TS240 50 DPM con endosador de inyección de tinta y UV)
153005-62 TS240-100-IJ-UV (TS240 100 DPM con endosador de inyección de tinta y UV)
153005-72 TS240-50-IJ-UV (TS240 50 DPM con endosador de inyección de tinta y UV)

Estándares de compresión de imágenes
JPEG (color de 24 bits, escala de grises de 8 bits)
BMP (color de 24 bits, escala de grises de 4 u 8 bits)
TIFF Grupo 4 B/N

Conectividad
Cable USB 2.0 y fuente de alimentación incluidos

Interfaces de programación de aplicaciones (API)
API DCC
DCC API 12.12 o posterior para escaneo UV
API de SecureLink 2.0 (requiere SecureLink de Digital Check® Network Appliance)

Sistemas operativos compatibles
Windows 11, Windows 10 (32/64 bits)
macOS (Comuníquese con el soporte técnico de Digital Check para conocer las versiones específicas admitidas)

Garantía estándar
Un año conforme a la garantía limitada del producto de Digital Check Corp.

Eléctrico
Consumo de energía: 45 vatios
Voltaje de entrada: 100 a 240 VCA, 50/60 Hz
Fuente de alimentación estándar separada: Detección automática de voltaje

Ambiental
Temperatura de funcionamiento: 60° - 90° F (15° - 32° C) Humedad de funcionamiento: 35 - 85 % sin condensación

Certificaciones
Seguridad:
UL, cUL, CE

Emisiones:
FCC: Clase B
ICES-003
CE

Eficiencia de la fuente de alimentación:
DOE Nivel VI

Cumplimiento de RoHS

Stackable Receipt Printer Option

Digital Check offers the ReceiptNOW® thermal receipt printer, designed to fit underneath the TS240, minimizing overall space requirements.

630 Dundee Rd., Suite 210 • Northbrook, IL 60062 • Tel: 847.446.2285 • Fax: 847.441.5507 • www.digitalcheck.com

Best Read, Digital Check, el logotipo de Digital Check, ReceiptNOW, Securelink, TellerScan y The Secure Choice son marcas comerciales de Digital Check Corp. y registradas en EE. UU. Todos los demás nombres de productos mencionados en este documento pueden ser marcas comerciales de sus respectivos propietarios.
© 2024 Digital Check Corp.
2024.04.04